פרט פרגולה לבניין מגורים

תוכנית מבט על -לפרגולה במרפסת בניין

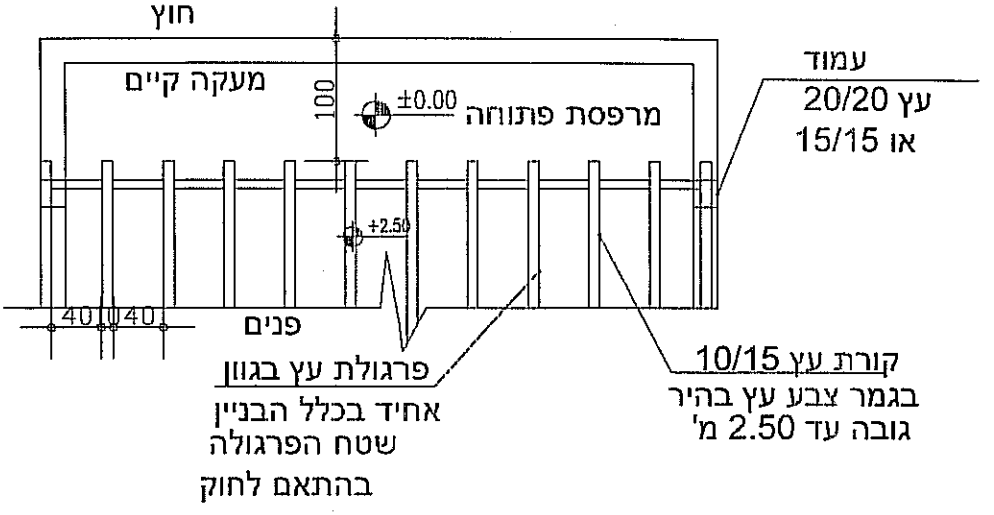

חתך -פרגולת עץ

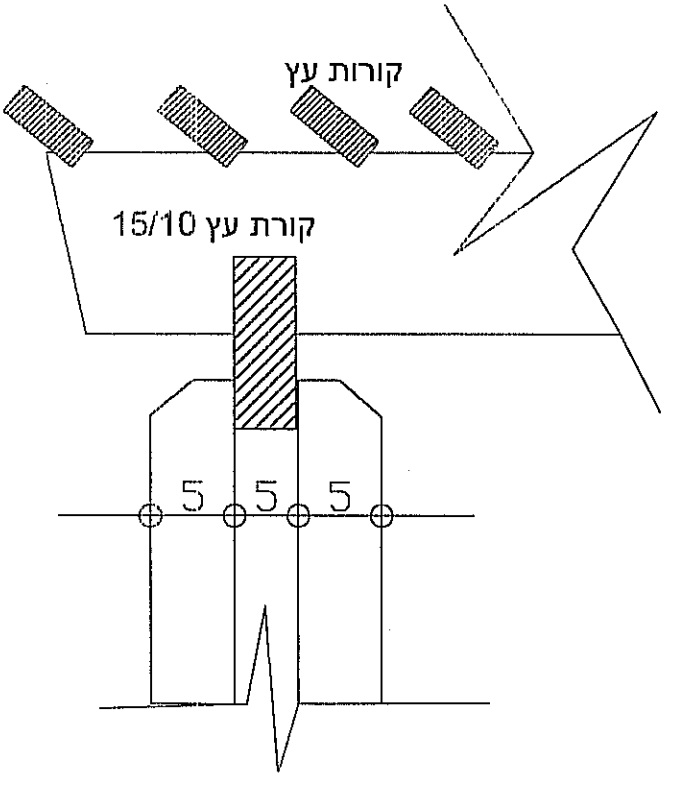

פרט עמוד עץ:

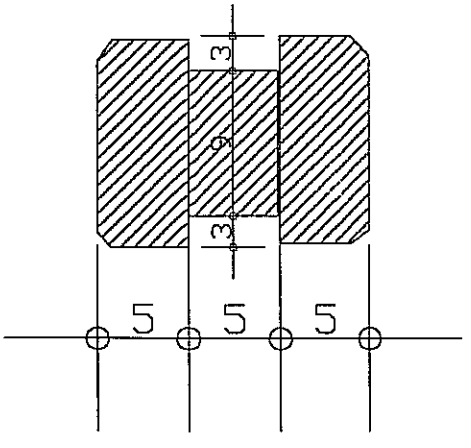

הערות:

- קונס' מבנה הפרגולה תבוצע בהתאם להנחיית מהנדס\הנדסאי המורשה לדבר.
- על אחריות המבקש לתחזק את הפרגולה ולשמור על תקינותה .
- גוון העץ יהיה אחיד בכלל הבניין .
- אין לבצע כיסוי רעפים ו/או אחר שלא על פי היתר כחוק.
- מומלץ להתייעץ עם מחלקת הנדסה במועצה בטרם הגשת תוכנית.
- הפרגולה תבוצע בנסיגה של לפחות מטר ממעקה הקיים

ערך :אופיר מקורי