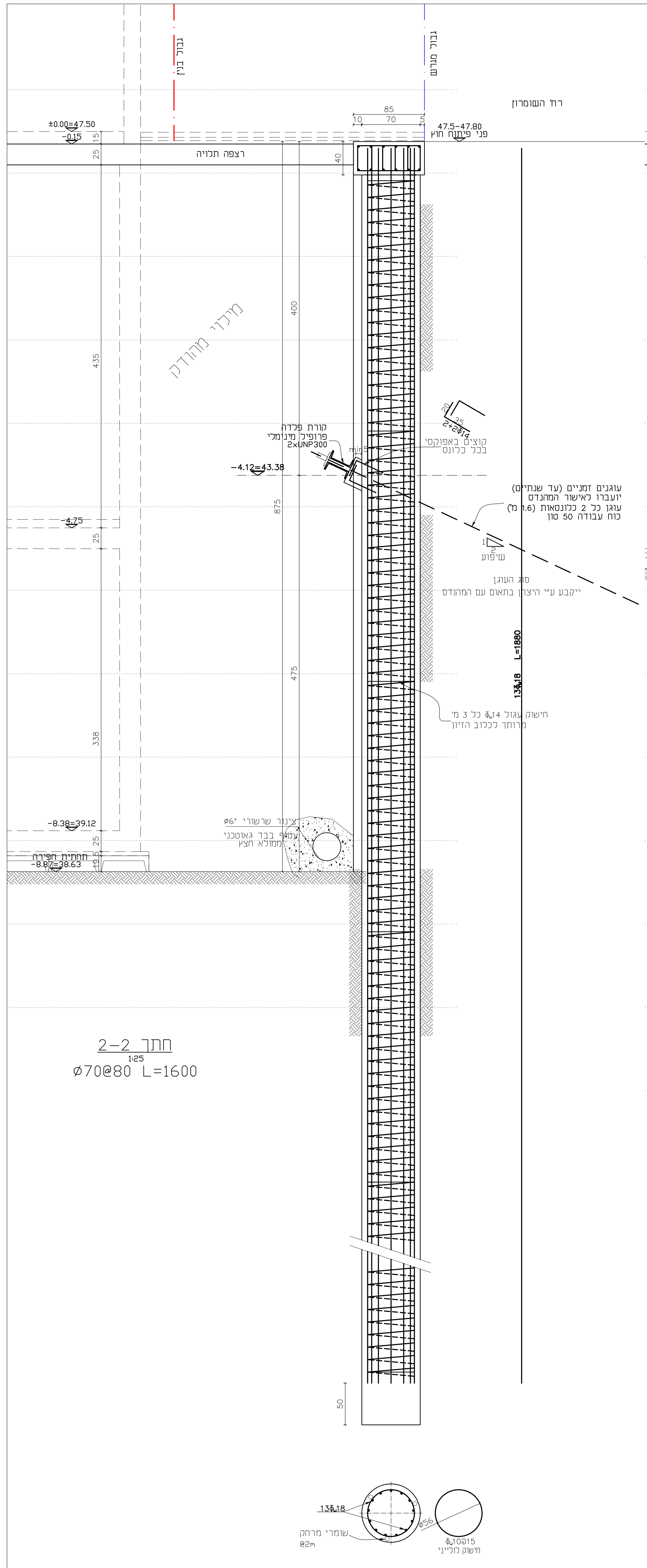
גבול בניין
גבול מגרש
רח' השומרון
±0.00=47.50
47.5-47.80
פני פיתוח חוץ
רצפה תלויה
מילוי מהודק
קורת פלדה
פרופיל מינימלי
2×UNP300
-4.12=43.38
קוצים באפוקסי
בכל כלונס
עוגנים זמניים (עד שנתיים)
יועברו לאישור המהנדס
עוגן כל 2 כלונסאות (1.6 מ')
כוח עבודה 50 טון
שיפוע
סוג העוגן
ייקבע ע"י היצרן בתאום עם המהנדס
חישוק עגול Φ14 כל 3 מ'
מרותך לכלוב הזיון
L=1880
13Φ18
-4.75
-8.38=39.12
תחתית חפירה
-8.87=38.63
12Φ18
שומרי מרחק
@2m
Φ10@15
חישוק לולייני

חתך 2-2
1:25
Ø70@80 L=1600

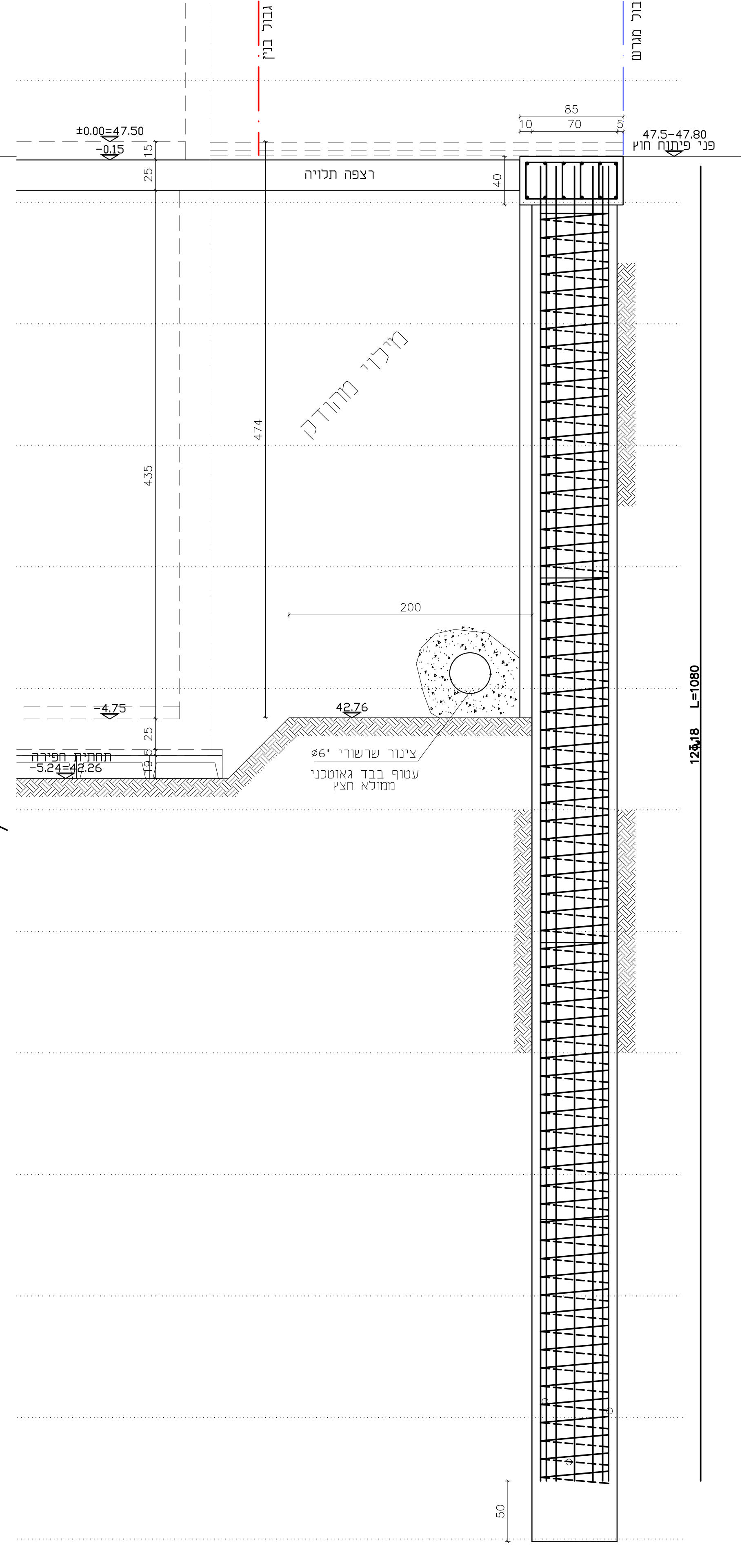
גבול בניין
גבול מגרש
±0.00=47.50
47.5-47.80
פני פיתוח חוץ
רצפה תלויה
מילוי מהודק
42.76
Φ6" צינור שרשורי
עטוף בבד גאוטכני
ממולא חצץ
תחתית חפירה
-5.24=42.26
12Φ18
L=1080

חתך 1-1
1:25
Ø70@80 L=1100

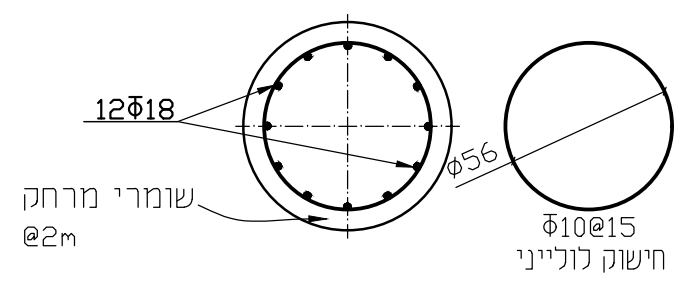
12Φ18
Φ56
שומרי מרחק
@2m
Φ10@15
חישוק לולייני

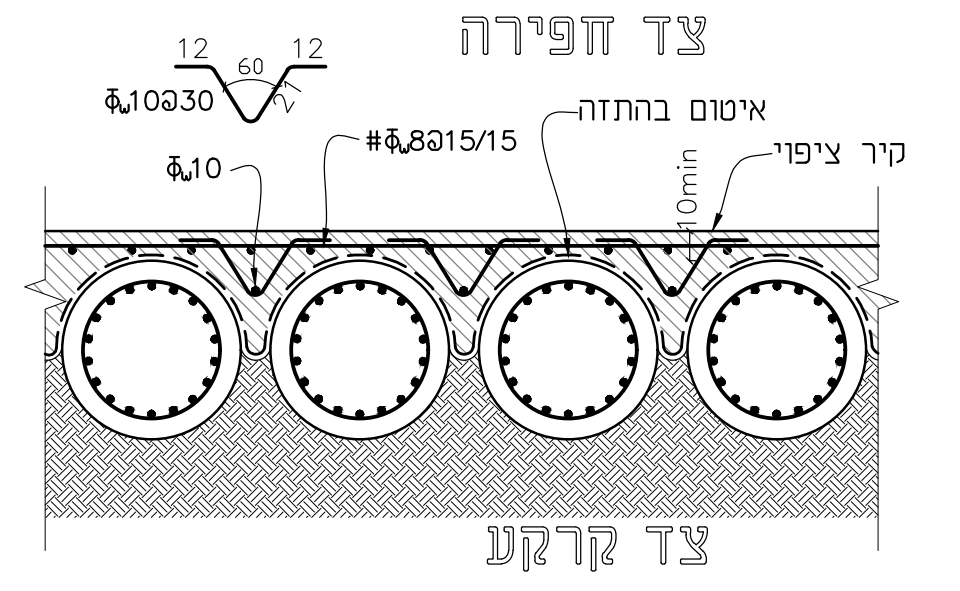
צד חפירה
Φ10@30
Φ10
#Φ8@15/15
איטום בהתזה
קיר ציפוי
10min
צד קרקע

חתך טיפוסי בקיר דיפון
1:25

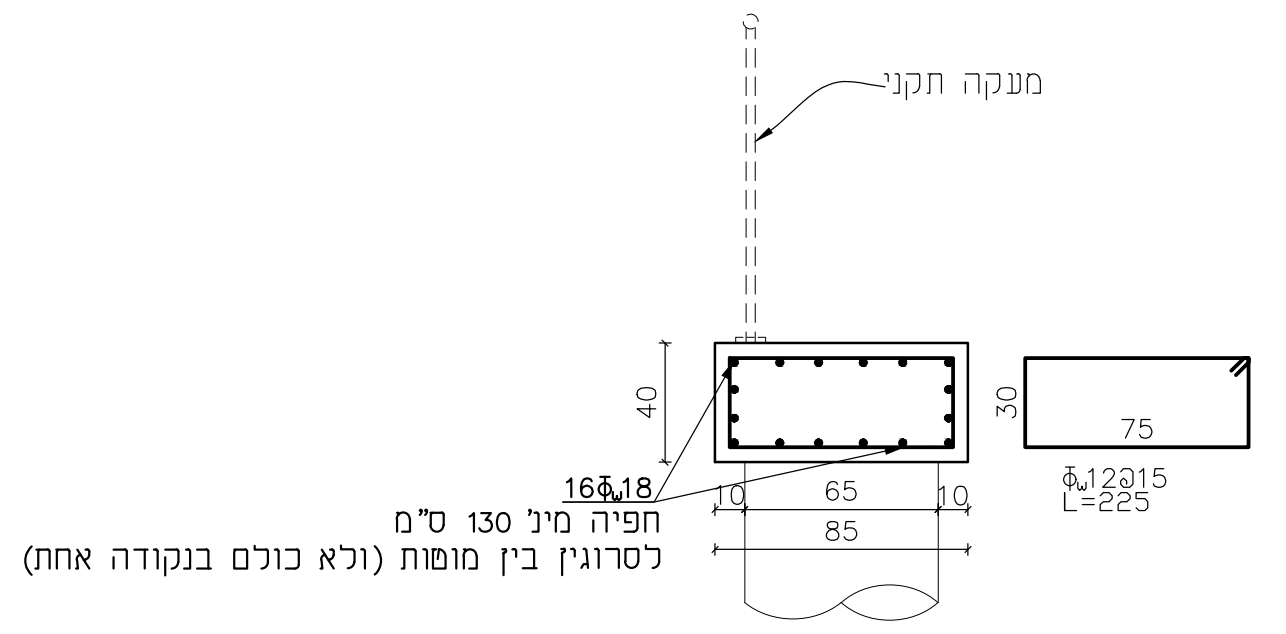
מעקה תקני
16Φ18
חפיה מינ' 130 ס"מ
לסרוגין בין מוטות (ולא כולם בנקודה אחת)
40
65
85
30
75
Φ12@15
L=225

חתך טיפוסי בקורת ראש
1:25

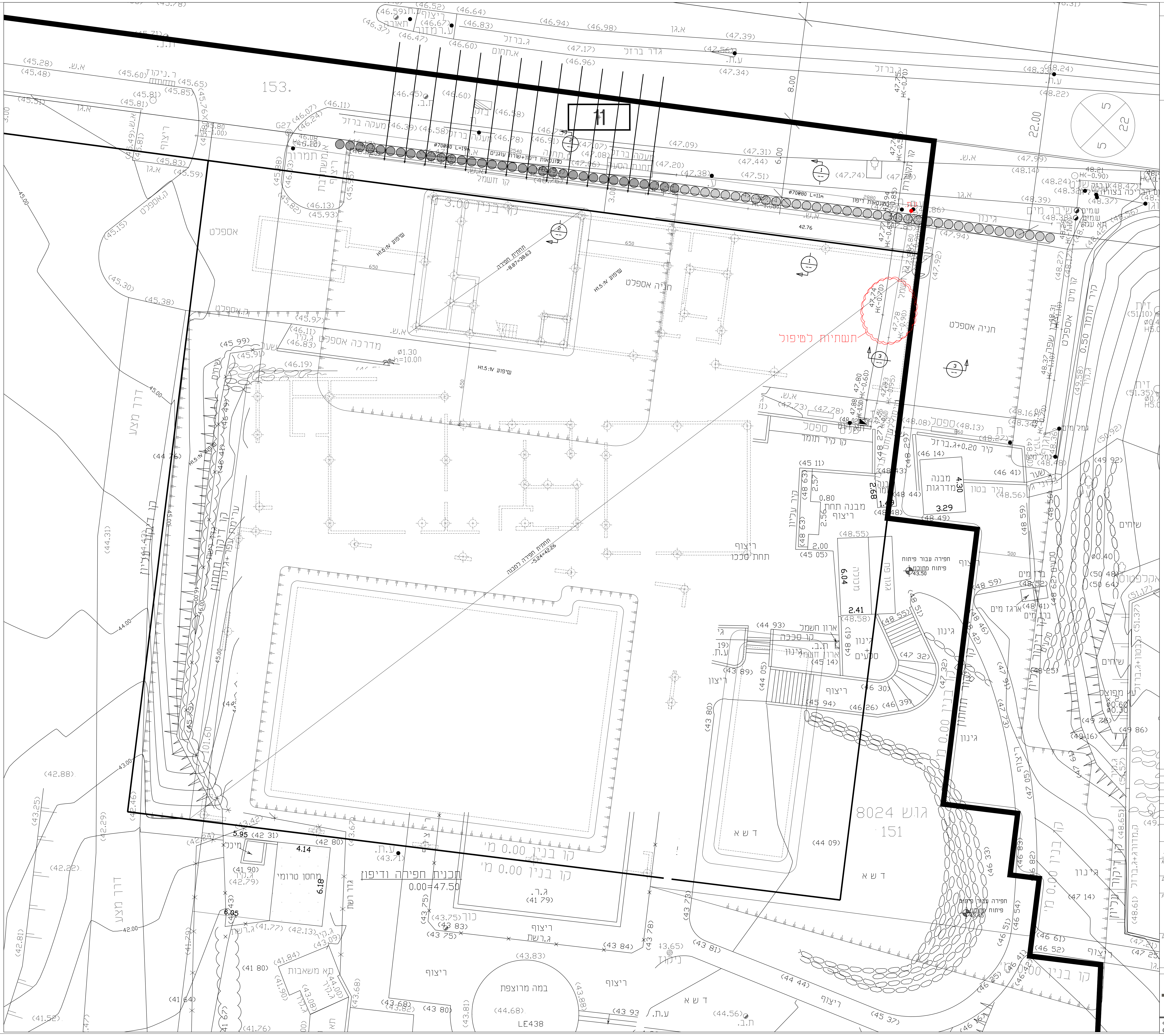
153.
אספלט
חניה אספלט
מדרכה אספלט
דרך מצע
תשתית לטיפול
גוש 8024
151
קו בניין 0.00 מ'
קו בניין 3.00 מ'
תכנית חפירה ודיפון
0.00=47.50
מבנה מדרגות
מחסן טרומי
ריצוף
גינון
דשא
במה מרוצפת
LE438
22.00
5
22

הערות

המבצע אחראי לבדיקת המידות ולהתאמתן במקום. על המבצע לבקר את כל המידות ועל כל אי התאמה יש להודיע למתכנן לפני הביצוע. אין לקבוע מידות ע"י מדידה בתכנית. אין לבצע ללא היתר בניה מתאים ותקף ו/או על פי תכנית שאיננה מסומנת כתכנית לביצוע.

- * יש לבצע את כל העבודות בהתאם למפרט הכללי הבינמשרדי
- * סוג הבטון ב-30, אלא אם מצוין אחרת
- * כיסוי בטון: 3 ס"מ
  5 ס"מ באלמנטים הבאים במגע עם הקרקע
  אלא אם מצוין אחרת
- * יש לקרוא תכנית זו יחד עם תוכניות האדריכל והיועצים וכן עם יתר תכניות הקונסטרוקציה
- * יש לזמן את הקונסטרוקטור לפיקוח עליון 48 שעות לפני יציקה

מס' מהדורה	תאריך עדכון	תיאור
2	22.8.22	העמקת מרתף
1	17.7.22	מהדורה למכרז

לעיון	למכרז	לביצוע
○ –	⊛ 22.8.22	○ --

מהדורה REV.
2

מס' גליון DRAWING NUM.
con-01

שם הפרויקט PROJECT NAME
קאנטרי אבן יהודה
קונסטרוקציה

שם הגיליון DRAWING NAME
חפירה ודיפון

KIRMA&DERY
ENGINEERING

ת.ד. 39996 תל אביב office@kirmadery.co.il
050-9199439 052-4732932